绕线 / 金属氧化物，商用功率，垂直贴装

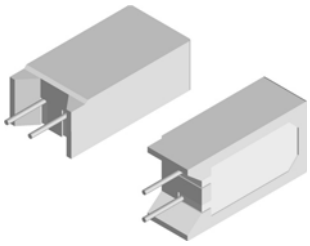

特点

- 节省空间
- 直接安装在印刷电路板
- 高功率尺寸比
- 特种粘合灌注混合料，陶瓷外壳，在防火封装内提供高导热率

Pb-free

e3

RoHS COMPLIANT

标准电规格

全球型号	额定功率 $P_{40\,℃}$ W	阻值范围 Ω ± 5 %, ± 10 %	技术	重量 (典型) g
CPCC02	2	0.1 - 100	绕线	4.7
CPCF02	2	101 - 10K	金属氧化物	4.7
CPCC03	3	0.1 - 100	绕线	5.5
CPCF03	3	101 - 50K	金属氧化物	5.5
CPCC05	5	0.1 - 100	绕线	6.9
CPCF05	5	101 - 50K	金属氧化物	6.9
CPCC07	7	0.1 - 100	绕线	9.2
CPCF07	7	101 - 50K	金属氧化物	9.2
CPCC10	10	0.1 - 100	绕线	14.3

技术规格

参数	单位	CPCC 和 CPCF 高容量电阻特性
温度系数	ppm/ ℃	± 400
短时过载	-	5 倍额定功率持续 5 秒
最大工作电压	V	$(P \times R)^{1/2}$
工作温度范围	℃	绕线 - 65 至 + 275，金属氧化物 - 65 至 + 225
端子强度	lb （磅）	10 minimum
绝缘耐压	V_{AC}	1000

全球部件编号信息

全球部件编号范例: **CPCC0515R00JE66**

C	P	C	C	0	5	1	5	R	0	0	J	E	6	6			

全球型号
(按照需求参照标准电规格全球型号栏)

阻值
R = 十进制
K = 千
R1500 = 0.15 W
1K500 = 1500 W

公差
J = ± 5.0 %
K = ± 10 %

封装
E66 = 无铅，散装

特殊
(零件编号)
(最多3位)
从1 至 999 适用

如有技术问题，请联络：ww2aresistors@vishay.com

绕线 / 金属氧化物，商用功率，垂直贴装

尺寸 英寸 [毫米]

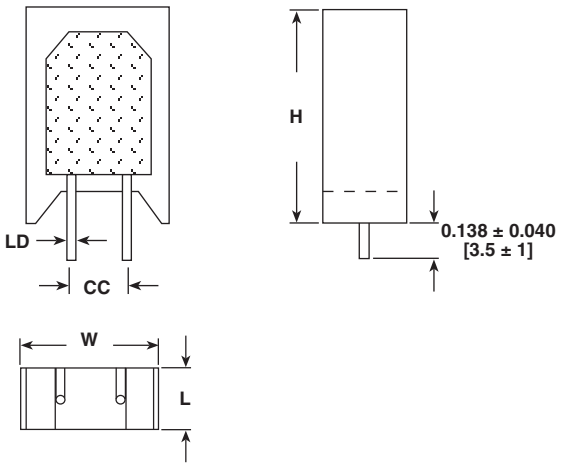

全球型号	尺寸 英寸 [毫米]				
	H ± 0.060 [1.5]	W ± 0.040 [1.0]	L ± 0.040 [1.0]	LD ± 0.002 [0.05]	CC + 0.08 - 0.04 [+ 2 - 1]
CPCC02	0.787 [20]	0.433 [11]	0.138 [3.5]	0.031 [0.8]	0.197 [5]
CPCF02	0.787 [20]	0.433 [11]	0.138 [3.5]	0.031 [0.8]	0.197 [5]
CPCC03	0.984 [25]	0.472 [12]	0.315 [8]	0.031 [0.8]	0.197 [5]
CPCF03	0.984 [25]	0.472 [12]	0.315 [8]	0.031 [0.8]	0.197 [5]
CPCC05	0.984 [25]	0.512 [13]	0.354 [9]	0.031 [0.8]	0.197 [5]
CPCF05	0.984 [25]	0.512 [13]	0.354 [9]	0.031 [0.8]	0.197 [5]
CPCC07	1.535 [39]	0.512 [13]	0.354 [9]	0.031 [0.8]	0.197 [5]
CPCF07	1.535 [39]	0.512 [13]	0.354 [9]	0.031 [0.8]	0.197 [5]
CPCC10	1.378 [35]	0.630 [16]	0.472 [12]	0.031 [0.8]	0.295 [7.5]

材料规格

部件标识 : DALE, 型号 , 瓦数 , 阻值 , 公差 , 日期代码

CPCC: 元素 : 铜镍合金或镍铬合金，取决于电阻值
内芯 : 氧化铝陶瓷
主体 : 混合料粘合灌注的滑石陶瓷外壳
端盖 : 镀锡钢
端子 : 镀锡铜

CPCF: 元素 : 氧化镍
内芯 : 氧化铝陶瓷
主体 : 无机化合物灌封的滑石陶瓷外壳
端盖 : 黄铜合金
端子 : 镀锡铜

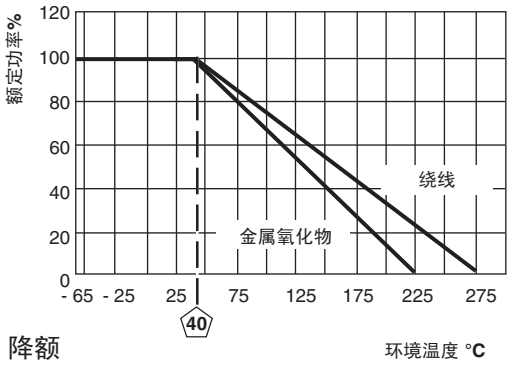

性能		
测试	测试条件	CPCC, CPCF 测试限定
热冲击	- 55 ℃ 至 + 275 ℃ (+ 225 ℃ 为金属氧化物), 5 次 , 停留时间 30 分钟	± (5.0 % + 0.05 Ω) Δ*R*
短时过载	5 倍额定功率持续 5 秒	± (4.0 % + 0.05 Ω) Δ*R*
绝缘耐压	1000 V_{rms} 持续 1 分钟	± (2.0 % + 0.05 Ω) Δ*R*
低温工作	- 65 ℃ , 全额定工作电压持续 45 分钟	± (3.0 % + 0.05 Ω) Δ*R*
湿度偏差	75 ℃ , 90 % - 100 % 相对湿度 , 240 小时	± (5.0 % + 0.05 Ω) Δ*R*
负载寿命	额定功率时 1000 小时 , + 25 ℃ , 1.5 小时 “ON” , 0.5 小时 “OFF”	± (10.0 % + 0.05 Ω) Δ*R*
端子强度	5 至 10 秒 10 磅拉力测试	± (2.0 % + 0.05 Ω) Δ*R*
焊接温度的耐受力	端子浸入熔焊料至主体持续 3.5 秒	± (4.0 % + 0.05 Ω) Δ*R*

2008 年 7 月 7 日

免责声明

所有产品规格及数据如有更改，恕不另行通知。

对于本文所含内容或其他与任一产品相关的任何发布中的任何错误、不准确或不完整问题，Vishay Intertechnology, Inc. 及其子公司、代理及员工，以及代表该公司的所有人（统称为“Vishay”） 不负有任何责任。

在法律所允许的最大程度上，Vishay 放弃因使用或应用本文所述的任何产品或本文所提供的任何信息所产生的任何责任。产品规格没有扩展或者以其他方式修改适用于这些产品的 Vishay 购买条款与条件，包括但不限于本文所述的保修。

本文或 Vishay 的任何行为未提供针对任何知识产权的明示或默示、不容否认或其它形式的许可。

除非明确指出，否则本文所示的产品不用于医疗、生命挽救或生命维持应用。使用或销售未明确指示可在上述应用中使用的 Vishay 产品的客户风险自负，并且同意对于因上述使用或销售行为造成的任何损坏承担 Vishay 的全部赔偿。如欲获得有关指定用于上述应用的产品的书面条款与条件，请与 Vishay 授权人员联系。

本文提到的产品名称及标记应为各自所有者的商标。